DP - Nutschaftfräser "Speedy" C445

Schneidstoff	Zähnezahl	Vorschub	Verbund
DP	Z 1	MEC	

Ausführung :

Körper aus Vergütungstahl;
Z 1
2 bis 4 x nachschärfbar.
Tiefe Spanräume für bessere Späneerfassung.
Schaftpassung h6.

Anwendung :

Nuten, Fügen und Formatieren mit Vorschüben bis 8 m/min.
Beidseitig ausrißfreie Kanten durch großen Brustwinkel der Schneiden.
Für kleine und mittlere Losgrößen.

Werkstückstoff :

Spanplatte, roh oder beschichtet (Folie, Furnier, Melamin).
Schichtholz, Sperrholz (Multiplexplatte).
Für Massivholz längs und quer zur Faser.
Beim Fräsen von Massivholz quer : Vorschub reduzieren.

Maschine :

CNC - Bearbeitungszentren

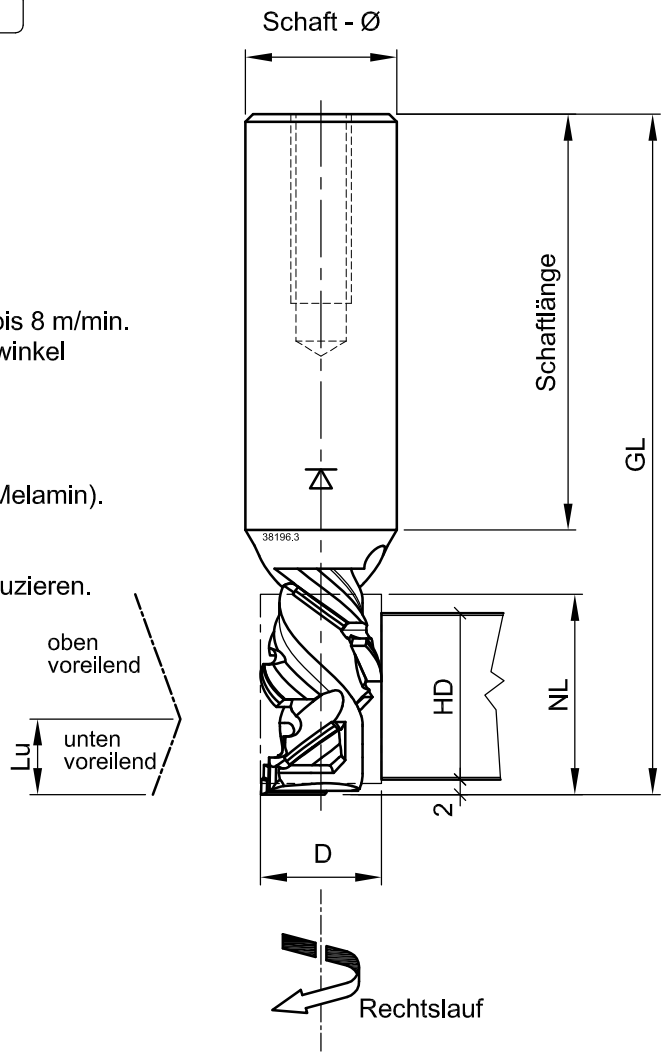

Einsatzdaten :

Drehzahl n = 18.000 bis 24.000 U/min

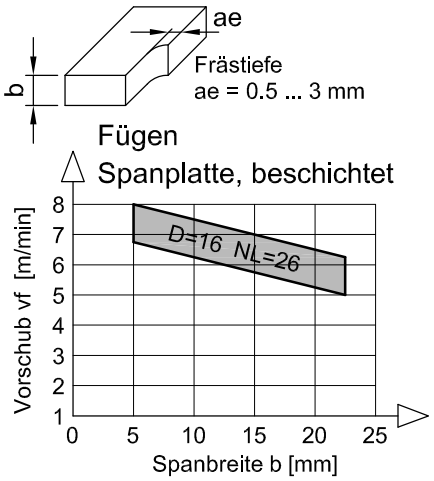

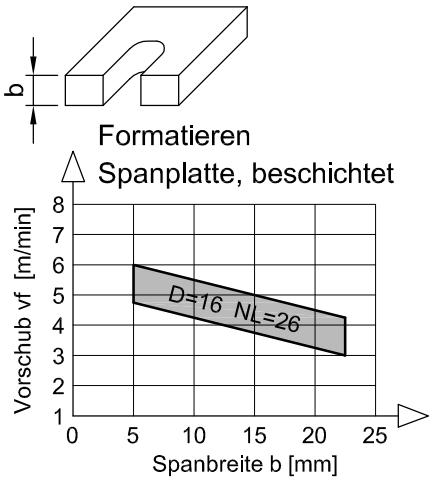

						Bestellnummer			Bestellnummer		
D	NL	Schaft	GL	Lu	HD max	Rechtslauf			Linkslauf		
16	26	20x55	90	10	22	C445-1626R	●				
16	36	20x55	100	10	32	C445-1636R	●				

● Ab Lager lieferbar ○ Kurzfristig lieferbar

Aigner WERKZEUGE
e-mail:office@aigner-werkzeuge.at
www.aigner-werkzeuge.at

Montiert in Schrumpfspannfutter HSK-F 63 (C915) : .....-M1
Montiert in Spannzangenfutter HSK-F 63 (C910) : .....-M2

Blattformat: **A4** 1:1
Zchng. - Nr. 44450.4

A-4715 Taufkirchen / Tr.
WIDLDORF 25
TELEFON (07733) 7583

DATUM: 22.11.2013
NAME: HH

C445